Աշխատանքային գծագրերի անվանացանկ

Թերթ N	Թերթի անվանումը	Ծանոթություն
1	Ընդհանուր տվյալներ	
2	Նախագծվող կոյուղագծերի ուղեգծի հատակագիծ, Մ 1:500, մասնագիր	
3	Նախագծվող կոյուղագծի խրամուղու քանդման երկայնական և լայնական կտրվածքներ, դիտահորերի հատակագիծ	
4	Կոյուղու դիտահորերի մասնացուցակ	
5	D=1.0մ չափերով ե/բ հորի շինարարական լուծումներ	
6	Շին.աշխատանքների կազմակերպման սխեմա	
7	Շին.աշխատանքների կատարման ժամանակացույց	

Վկայակոչվող փաստաթղթերի անվանացանկ

Նշանակումը	Անվանումը	Ծանոթություն
ՀՀՇՆ 40-01.02-2020	Ջրամատակարարում. Արտաքին ցանցեր և կառուցվածքներ	
ՀՀՇՆ 40-01.03-2022	Կոյուղի. Արտաքին ցանցեր և կառուցվածքներ	
ՀՀՇՆ 40-01.01-2014	Շենքերի ներքին ջրամատակարարում և ջրահեռացում	
ՀՀՇՆ 33-01-2014	Հիդրոտեխնիկական կառուցվածքներ. Հիմնական դրույթներ	
ՄՆԻՊ 2.03.11-85	Շինարարական կոնստրուկցիաների պաշտպանությունը կոռոզիայից	
ԳOUS 21.604-82	Ջրամատակարարման և կոյուղու արտաքին ցանցեր: Նախագծում	
ՀՀ Առողջապահության նախարարի հրաման,20/12.2002, N876	«խմելու ջուր: ջրամատակարարման կենտրոնացված համակարգերի ջրի որակին ներկայացվող հիգիենիկ պահանջներ: որակի հսկողություն» n 2-III-ա 2-1 սանիտարական նորմերը եվ կանոնները հաստատելու մասին	

Փոփոխություն	Ամիս/ամսաթիվ	Դիտողություն	Հեղինակ	Ստուգեց

ԵՐԵՎԱՆ 2026թ.

Պատվիրատու - ԵՐԵՎԱՆԻ ՔԱՂԱՔԱՊԵՏԱՐԱՆ
Պայմանագիր N ԵՔ-ԲՄԽԱՇՁԲ-26/3-2

Երևան քաղաքի վարչական շրջաններում ջրագծի և կոյուղագծերի վերակառուցման աշխատանքների նախագծանախահաշվային փաստաթղթերի կազմման խորհրդատվական աշխատանքներ

ՆԳԻ	Վ.Ղազարյան	
Նախագծեց	Ա.Միքայելյան	
Ստուգեց	Վ.Ղազարյան	

Մայիսի 9-ի փողոցի հh.11 և 11/1 հասցեներ

Աշխատանքային նախագիծ

Բաժին ՋԱՑ

Ընդհանուր տվյալներ

Թերթ	Թերթեր
1	7

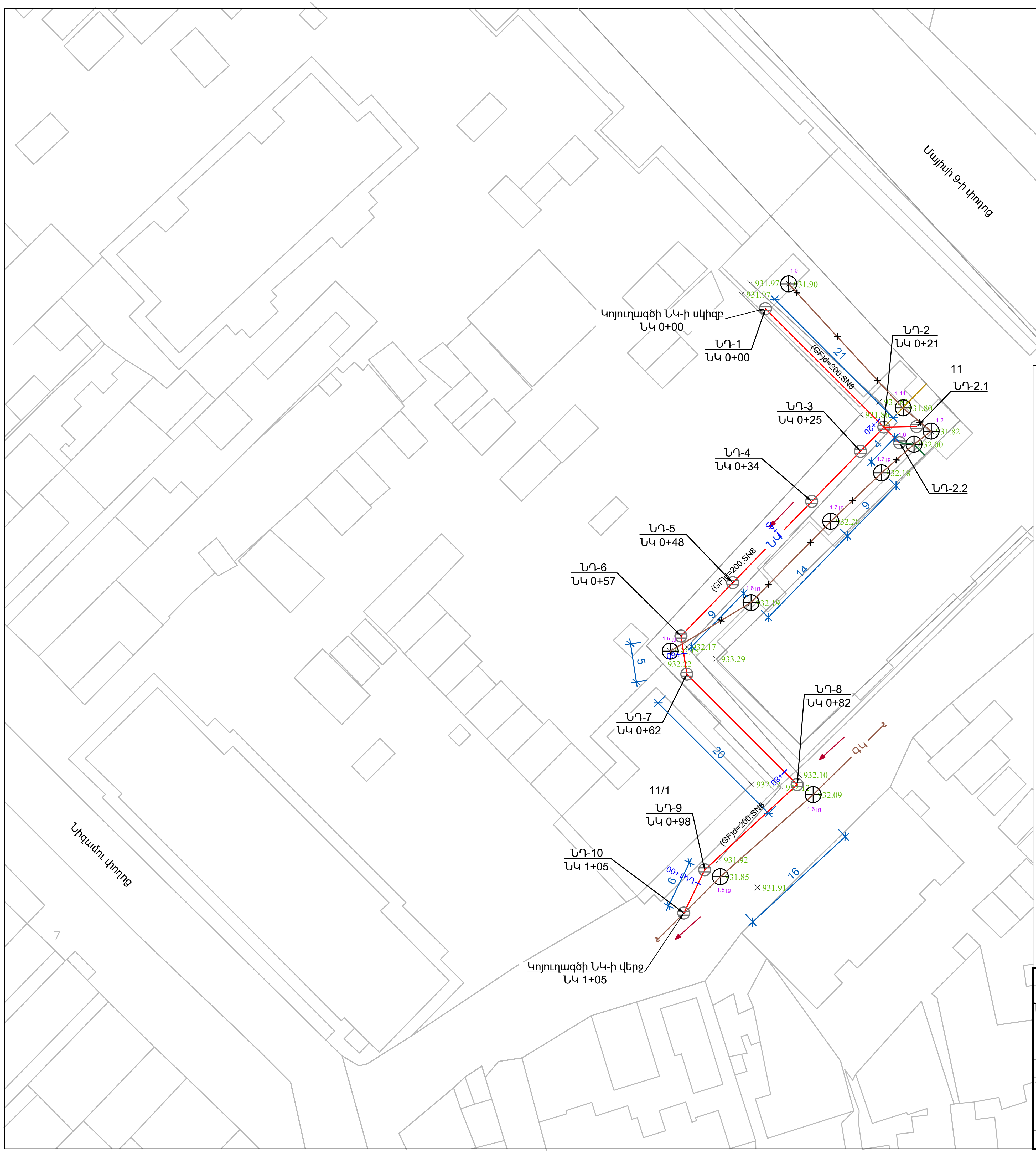

ՆԱԽԱԳԾՎՈՂ ԿՈՅՈՒՂԱԳԾԵՐԻ ՄԱՍՆԱԳԻՐ

N	Անվանումը	Չափման միավոր	Քանակը	Ծանոթություն
	Նախագծվող կոյուղատար $ՆԿ_1$			
1	Պոլիպրոպիլենե ծալքավոր խողովակ d=200,SN8	մ	110.0	կոյուղագիծ
2	Պոլիպրոպիլենե ծալքավոր խողովակ d=150,SN8	մ	50.0	ելքագիծ
3	Հավաքովի դիտահոր,D=1.0-1.5մ,H=փոփ.	հատ	11	

ՊԱՅՄԱՆԱԿԱՆ ՆՇԱՆՆԵՐ

- Կ — Գոյություն ունեցող պահպանվող կոյուղագիծ
- ×Կ× — Շահագործումից դուրս բերվող կոյուղագիծ
- ՆԿ — Նախագծվող կոյուղագիծ
- ⊗ — Գոյություն ունեցող դիտահոր
- Նախագծվող դիտահոր

ԾԱՆՈԹՈՒԹՅՈՒՆ

1. Մինչ շինարարական աշխատանքներ սկսելը ստորգետնյա կոմունիկացիաները շահագործող կազմակերպությունների ներկայացուցիչներից ստանալ տեղեկատվություն թաքնված կոմունիկացիաների վերաբերյալ:
2. Շինարարական աշխատանքների ավարտից հետո տարածքը բերել նախկին տեսքի
3. Շինմոնտաժային աշխատանքների ընթացքում դիտահորերի գծային և անկյունային տեղամասերի հնարավոր տեղափոխությունները համաձայնեցնել շահագործող և խորհրդատու ընկերությունների հետ
4. Ուսումնասիրությունների ընթացքում գործող մի քանի դիտահորերի լցվածության պատճառով հստակ խորություն չենք արձանագրել,ուստի շինմոնտաժային աշխատանքները կազմակերպել քանդման աշխատանքներից հետո փաստացի արձանագրված խորությունների հիման վրա

Փոփոխություն	Ամիս/ամսաթիվ	Դիտողություն	Հեղինակ	Ստուգեց
	ԵՐԵՎԱՆ 2026թ.	Պատվիրատու - ԵՐԵՎԱՆԻ ՔԱՂԱՔԱՊԵՏԱՐԱՆ Պայմանագիր N ԵՔ-ԲՄԽԱՇՁԲ-26/3-2 Երևան քաղաքի վարչական շրջաններում ջրագծի և կոյուղագծերի վերակառուցման աշխատանքների նախագծանախահաշվային փաստաթղթերի կազմման խորհրդատվական աշխատանքներ		
ՆԳԻ	Վ.Ղազարյան	Մայիսի 9-ի փողոցի հհ.11 և 11/1 հասցեներ	Աշխատանքային նախագիծ	
Նախագծեց	Ա.Միքայելյան			
Ստուգեց	Վ.Ղազարյան	Նախագծվող կոյուղագծերի ուղեգծի հատակագիծ, Մ 1:500, մասնագիր	Բաժին ՋԱՑ	
			Թերթ	Թերթեր
			2	7

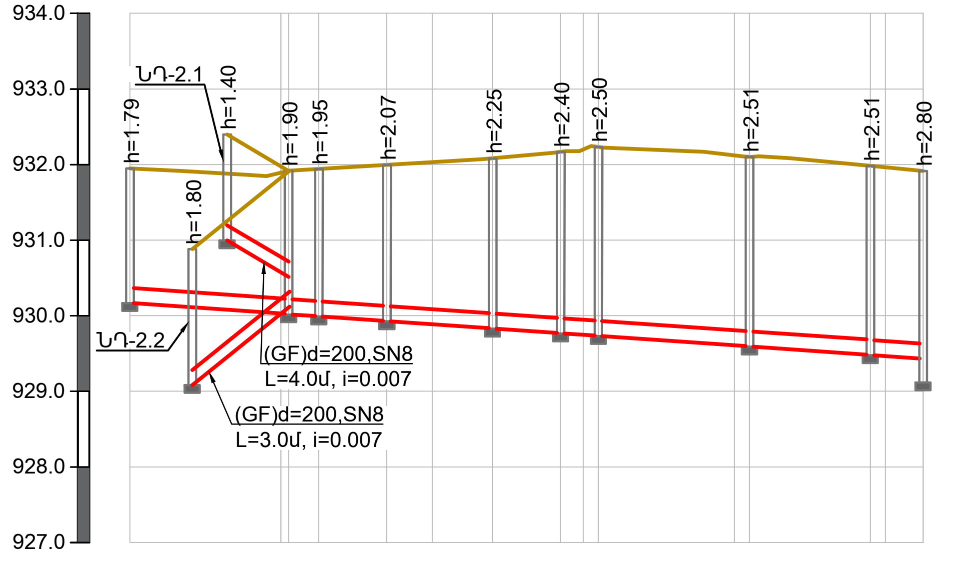

ՄԱՍՇՏԱԲ՝ՀՈՐ. 1:1000
ՈՒՂՂ. 1:100

ՀՈՂԻ ԲՆԱԿԱՆ ՆԻՇԸ	931.95 · 931.89 931.92 931.94 · 931.99 · 932.03 · 932.08 · 930.07 932.20 932.23 · 932.12 932.10 · 931.98 931.97 · 931.93
ՀՈՂԻ ՆԱԽԱԳԾԱՅԻՆ ՆԻՇԸ	931.95 · 931.89 931.92 931.94 · 931.99 · 932.03 · 932.08 · 930.07 932.20 932.23 · 932.12 932.10 · 931.98 931.97 · 931.93
ԽՈՂՈՎԱԿԻ ՀԱՏԱԿԻ ՆԻՇԸ	930.16 · 930.03/930.02 930.00/929.99 · 929.93/929.92 · 929.84/929.83 · 927.68/927.67 929.74/929.73 · 929.60/929.59 · 929.48/929.47 929.14/929.13
ԽՈՂՈՎԱԿԻ ՆՅՈՒԹԸ	(GF)d=200, SN8, L=105.0մ
ԹԵՔՈՒԹՅՈՒՆ / ԵՐԿԱՐՈՒԹ. (մ)	0.007 / 105
ՀԵՌԱՎՈՐՈՒԹՅՈՒՆԸ	20 · 1 · 4 · 9 · 6 · 8 · 9 · 3 · 2 · 18 · 2 · 16 · 2 · 5
ՀՈՐԵՐԻ ՀԱՄԱՐՆԵՐԸ	ԿԴ-1 · ԿԴ-2 · ԿԴ-3 · ԿԴ-4 · ԿԴ-5 · ԿԴ-6 · ԿԴ-7 · ԿԴ-8 · ԿԴ-9 · ԿԴ-10
ՆՇԱԿԵՏԵՐԸ	ՆԿ0+00 · +20 · +40 · +60 · +80 · ՆԿ1+00 · +05

ՆԱԽԱԳԾՎՈՂ ԿՈՅՈՒՂԱԳԾԻ ԽՐԱՄՈՒՂՈՒ ՔԱՆԴՄԱՆ ԼԱՅՆԱԿԱՆ ԿՏՐՎԱԾՔ

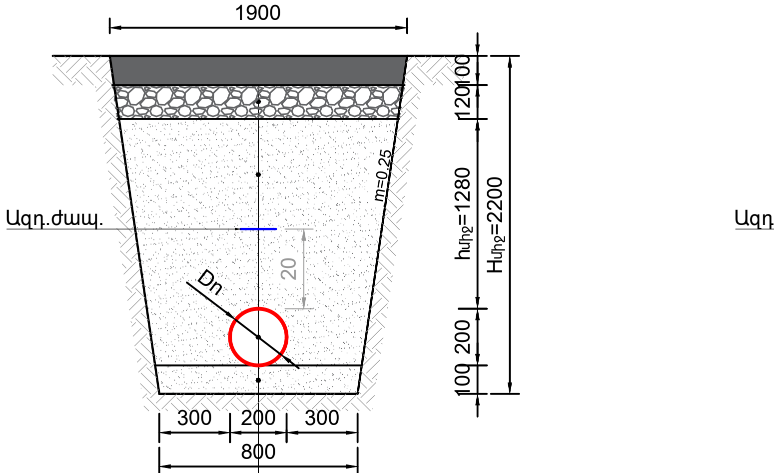

Երկշերտ ա/բետոն՝խոշորահատիկ h=6սմ,մանրահատիկ h=4սմ
Խճի նախաշերտ՝h=12սմ(40-70մմ,h=8սմ, 20-40մմ,h=4սմ)
Ետլիցք՝ 0-5մմ խոշորության կլոր ձև.մասնիկ. ավազով՝տոփանումով
Պոլիէթիլենե ծալքավոր(GF)Dn200,Sn8.
Ավազի նախ. շերտ՝ h=10սմ՝0-5մմ խոշ. կլոր ձև.մասնիկներից

ՆԱԽԱԳԾՎՈՂ ԿՈՅՈՒՂԱԳԾԻ ԵԼՔԱԳԾԵՐԻ ԽՐԱՄՈՒՂՈՒ ՔԱՆԴՄԱՆ ԼԱՅՆԱԿԱՆ ԿՏՐՎԱԾՔ

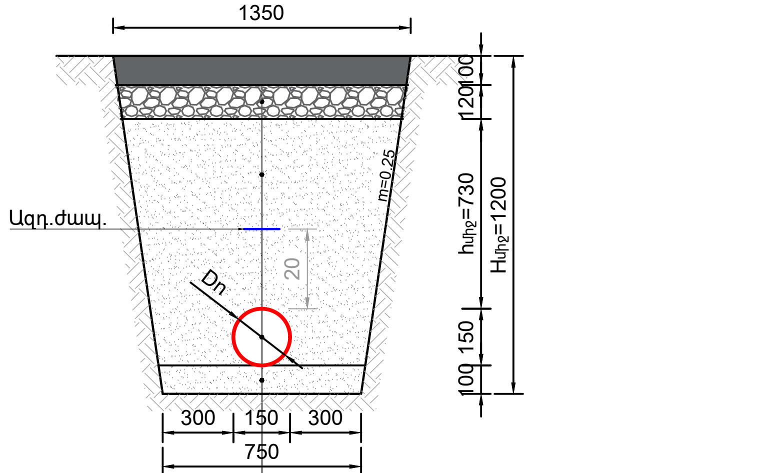

Երկշերտ ա/բետոն՝խոշորահատիկ h=6սմ,մանրահատիկ h=4սմ
Խճի նախաշերտ՝h=12սմ(40-70մմ,h=8սմ, 20-40մմ,h=4սմ)
Ետլիցք՝ 0-5մմ խոշորության կլոր ձև.մասնիկ. ավազով՝տոփանումով
Պոլիէթիլենե ծալքավոր(GF)Dn150,Sn8.
Ավազի նախ. շերտ՝ h=10սմ՝0-5մմ խոշ. կլոր ձև.մասնիկներից

ԿԴ-1.1

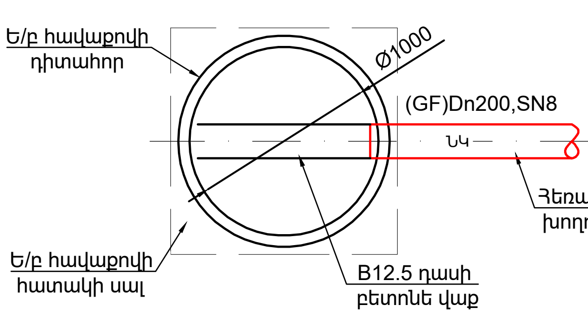

ԿԴ-2

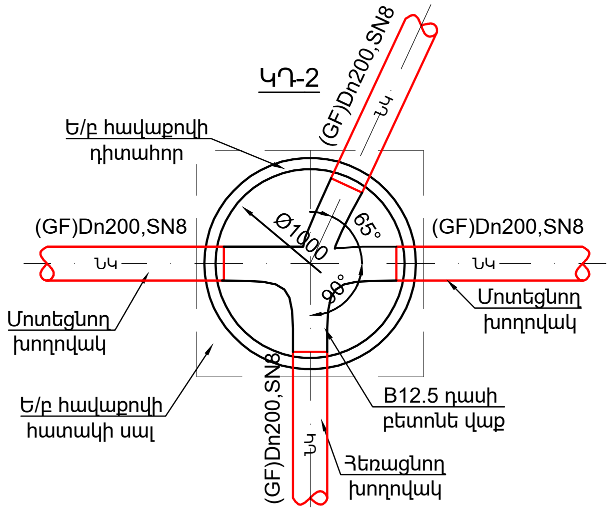

ԿԴ-3, ԿԴ-4, ԿԴ-5, ԿԴ-6

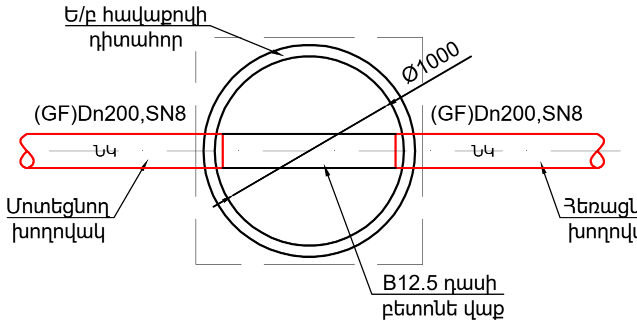

ԿԴ-6

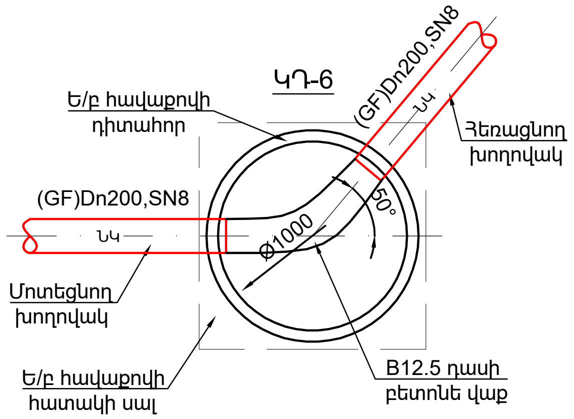

ԿԴ-7

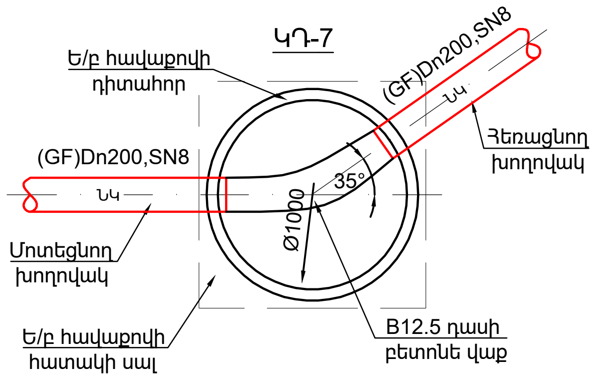

ԿԴ-8

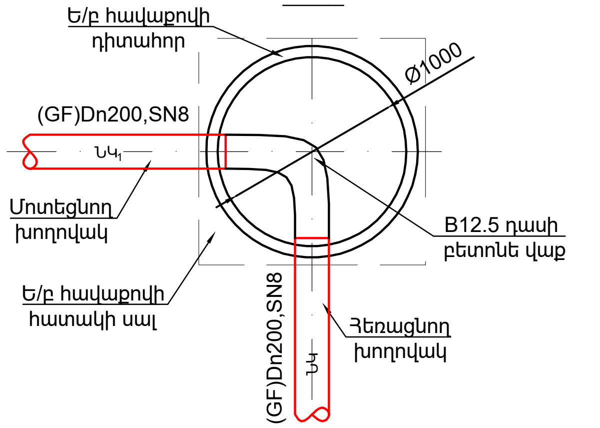

ԿԴ-9

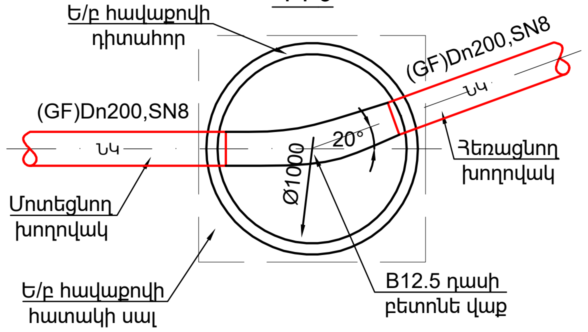

ԿԴ-10

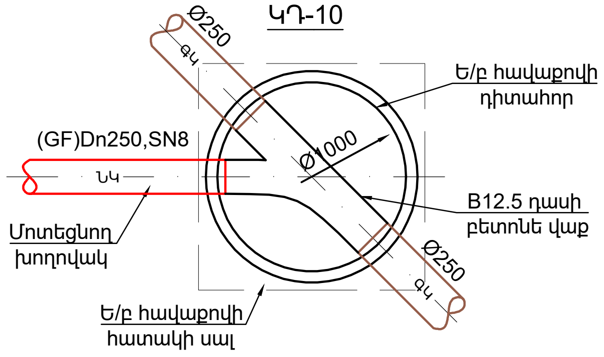

ՊԱՅՄԱՆԱԿԱՆ ՆՇԱՆՆԵՐ

- Հողի բնական և նախագծային նիշ
- Նախագծվող կոյուղագիծ
- ԿԴ-n — Նախագծվող կոյուղագծի դիտահոր

Փոփոխություն	Ամիս/ամսաթիվ	Դիտողություն	Հեղինակ	Ստուգեց
ԵՐԵՎԱՆ 2026թ.		Պատվիրատու - ԵՐԵՎԱՆԻ ՔԱՂԱՔԱՊԵՏԱՐԱՆ Պայմանագիր N ԵՔ-ԲՄԽԱՇՁԲ-26/3-2 Երևան քաղաքի վարչական շրջաններում ջրագծի և կոյուղագծերի վերակառուցման աշխատանքների նախագծանախահաշվային փաստաթղթերի կազմման խորհրդատվական աշխատանքներ		
ՆԳԻ	Վ.Ղազարյան	Մայիսի 9-ի փողոցի հh.11 և 11/1 հասցեներ	Աշխատանքային նախագիծ	
Նախագծեց	Ա.Միքայելյան			
Ստուգեց	Վ.Ղազարյան	Նախագծվող կոյուղագծի խրամուղու քանդման երկայնական և լայնական կտրվածքներ, դիտահորերի հատակագիծ	Բաժին ՋԱՑ	
			Թերթ: 3	Թերթեր: 7

Կոյուղու դիտահորերի մասնացուցակ

Դիտահորերի համարները	Դիտահորերի տիպը	Դիտահորերի տրամագիծը, մմ	Բանվորական բարձրությունը մմ	Հավաքովի ե/բ հիմնական տարրերի տիպերը (հատ)									B 7.5 դասի բետոնի նախապատրաստական շերտ, h = 10 սմ մ3/	Բետոնե վաք B 12.5 դասի, առվակի երկաթբայնացումով h/փոփոխ (մմ) /մ3/
				Հիմքի սալ ՀՍ-15 հատ/կգ	Հիմքի սալ ՀՍ-10 հատ/կգ	Ծածկի սալ ԾՍ1-15 հատ/կգ	Ծածկի սալ ԾՍ1-10 հատ/կգ	Պատի օղակ ՊՕ-15-9 հատ/կգ	Պատի օղակ ՊՕ-10-9 հատ/կգ	Պատի օղակ ՊՕ-15-6 հատ/կգ	Պատի օղակ ՊՕ-10-6 հատ/կգ	Թուջե ծանր մտոց հատ/կգ		
ԿԴ-1	Հավաքովի	1000	1790	-	1/440	-	1/250	-	-	-	2/894	1/80	0.324	300/ 0.58
ԿԴ-2	Հավաքովի	1000	1900	-	1/440	-	1/250	-	1/910	-	1/447	1/80	0.324	300/ 0.58
ԿԴ-2.1	Հավաքովի	1000	1400	-	1/440	-	1/250	-	-	-	2/894	1/80	0.324	300/ 0.58
ԿԴ-2.2	Հավաքովի	1000	1800	-	1/440	-	1/250	-	1/910	-	1/447	1/80	0.324	300/ 0.58
ԿԴ-3	Հավաքովի	1000	1950	-	1/440	-	1/250	-	1/910	-	1/447	1/80	0.324	300/ 0.58
ԿԴ-4	Հավաքովի	1000	2070	-	1/440	-	1/250	-	1/910	-	1/447	1/80	0.324	300/ 0.58
ԿԴ-5	Հավաքովի	1000	2250	-	1/440	-	1/250	-	2/1820	-	-	1/80	0.324	300/ 0.58
ԿԴ-6	Հավաքովի	1000	2400	-	1/440	-	1/250	-	1/910	-	2/894	1/80	0.530	300/ 0.58
ԿԴ-7	Հավաքովի	1000	2500	-	1/440	-	1/250	-	1/910	-	2/894	1/80	0.530	300/ 0.58
ԿԴ-8	Հավաքովի	1000	2510	-	1/440	-	1/250	-	1/910	-	2/894	1/80	0.324	300/ 0.58
ԿԴ-9	Հավաքովի	1000	2510	-	1/440	-	1/250	-	1/910	-	2/894	1/80	0.324	300/ 0.58
ԿԴ-10	Հավաքովի	1000	2800	-	1/440	-	1/250	-	2/1820	-	1/447	1/80	0.324	300/ 0.58

Փոփոխություն	Ամիս/ամսաթիվ	Դիտողություն	Հեղինակ	Ստուգեց

ԵՐԵՎԱՆ 2026թ.

Պատվիրատու - ԵՐԵՎԱՆԻ ՔԱՂԱՔԱՊԵՏԱՐԱՆ
Պայմանագիր N ԵՔ-ԲՄԽԱՇՁԲ-26/3-2

Երևան քաղաքի վարչական շրջաններում ջրագծի և կոյուղագծերի վերակառուցման աշխատանքների նախագծանախահաշվային փաստաթղթերի կազման խորհրդատվական աշխատանքներ

ՆԳԻ	Վ.Ղազարյան	
Նախագծեց	Ա.Միքայելյան	
Ստուգեց	Վ.Ղազարյան	

Մայիսի 9-ի փողոցի հհ.11 և 11/1 հասցեներ

Աշխատանքային նախագիծ

Բաժին ՋԱՑ

Կոյուղու դիտահորերի մասնացուցակ

Թերթ	Թերթեր
4	7

ՀԱՏԱԿԱԳԻԾ Մ 1:25

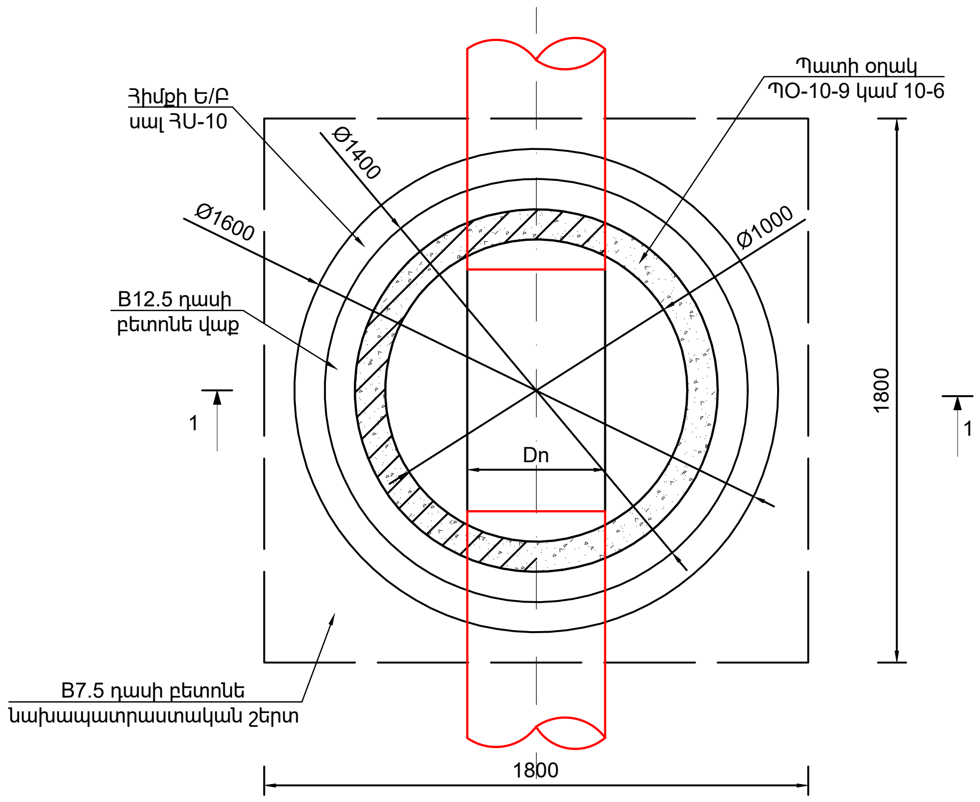

ԿՏՐՎԱԾՔ 1-1 Մ 1:25

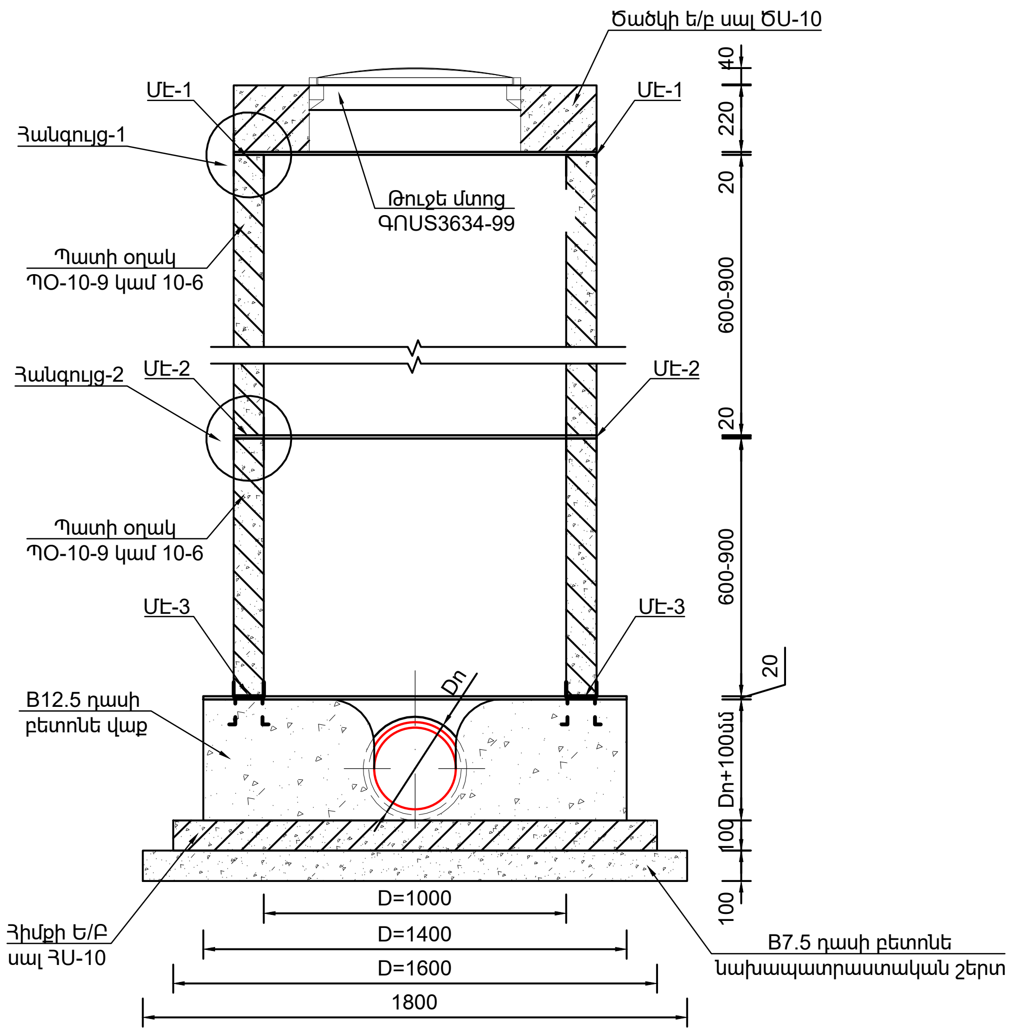

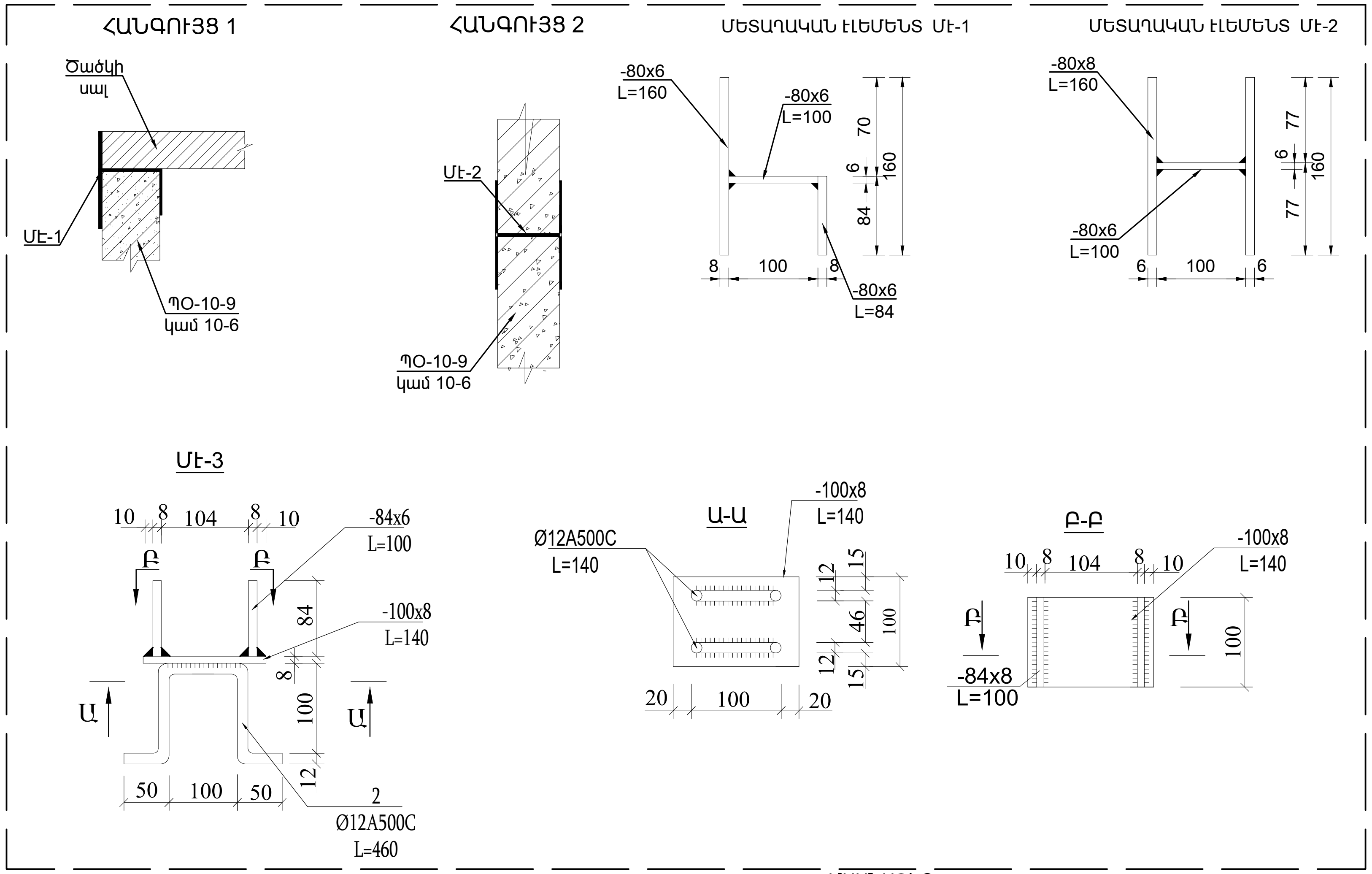

ՄԱՍՆԱԳԻՐ

N	ԱՆՎԱՆՈՒՄԸ	ՔԱՆԱԿԸ	ՉԱՓՄԱՆ ՄԻԱՎՈՐԸ	ԾԱՎԱԼԸ	ԾԱՆՈԹՈՒԹՅՈՒՆ
1	B7.5 դասի նախապատրաստական շերտ	-	մ^3	0.324	-
2	Հիմքի Ե/Բ սալ ՀՍ-10	1	մ^3	0.2	Կլոր,480կգ
3	B12.5 դասի բետոնե վաք	-	մ^3	-	Համաձայն նախագծի
4	Պատի Ե/Բ օղակ ՊՕ-10-9	1	մ^3	0.311	Կլոր,746կգ
5	Պատի Ե/Բ օղակ ՊՕ-10-6	1	մ^3	0.207	Կլոր,497կգ
6	Ծածկի Ե/բ սալ ԾՍ-10	1	մ^3	0.186	Կլոր,446կգ
7	Թուջե մտոց	1	կգ	60.0	ԳՕՍՏ3634-99
8	Մետաղական էլեմենտ Մէ-1	1	կգ	1.72	Մեկ հանգույցում 4 հատ
9	Մետաղական էլեմենտ Մէ-2	1	կգ	2.1	Մեկ հանգույցում 4 հատ
10	Մետաղական էլեմենտ Մէ-3	1	կգ	2.76	Մեկ հանգույցում 4 հատ

Կոյուղատար ՆԿ$_1$-ի դիտահորերի սեյսմակայունության էլեմենտների մասնագիր

	ՄԻԱՎՈՐՈՂ ԷԼԵՄԵՆՏ Մէ-1 (n հատ)				ՄԻԱՎՈՐՈՂ ԷԼԵՄԵՆՏ Մէ-2 (4 հատ)				ՄԻԱՎՈՐՈՂ ԷԼԵՄԵՆՏ Մէ-3 (4 հատ)			
ՆԴ-ո	-80x8 L=160	2	0.8	1.6	-100x8 L=140	1	0.88	0.88	-80x8 L=160	1	0.8	0.8
	-80x6 L=100	1	0.5	0.5	-84x8 L=100	2	0.53	1.06	-80x6 L=100	1	0.5	0.5
	-	-	-	-	Ø12 A500C, L=460	2	0.41	0.82	-80x8 L=84	1	0.42	0.42

ԾԱՆՈԹՈՒԹՅՈՒՆ

1. Պատի օղակները և ծածկի սալերը տեղադրվում են թարմ պատրաստված ցեմենտավազային շաղախի վրա:
2. Հորի բարձրությունը կարելի է կարգավորել պատի օղակի համապատասխան չափի կտրումով կամ բետոնե վաքի բարձրացման միջոցով:

Փոփոխություն	Ամիս/ամսաթիվ	Դիտողություն	Հեղինակ	Ստուգեց
	ԵՐԵՎԱՆ 2026թ.	Պատվիրատու - ԵՐԵՎԱՆԻ ՔԱՂԱՔԱՊԵՏԱՐԱՆ Պայմանագիր N ԵՔ-ԲՄԽԱՇՁԲ-26/3-2 Երևան քաղաքի վարչական շրջաններում ջրագծի և կոյուղագծերի վերակառուցման աշխատանքների նախագծանախահաշվային փաստաթղթերի կազմման խորհրդատվական աշխատանքներ		
ՆԳԻ	Վ.Ղազարյան	Մայիսի 9-ի փողոցի հհ.11 և 11/1 հասցեներ	Աշխատանքային նախագիծ	
Նախագծեց	Ա.Միքայելյան			
Ստուգեց	Վ.Ղազարյան	D=1.0մ չափերով Ե/բ հորի շինարարական լուծումներ	Բաժին ՋԱՑ	
			Թերթ	Թերթեր
			5	7

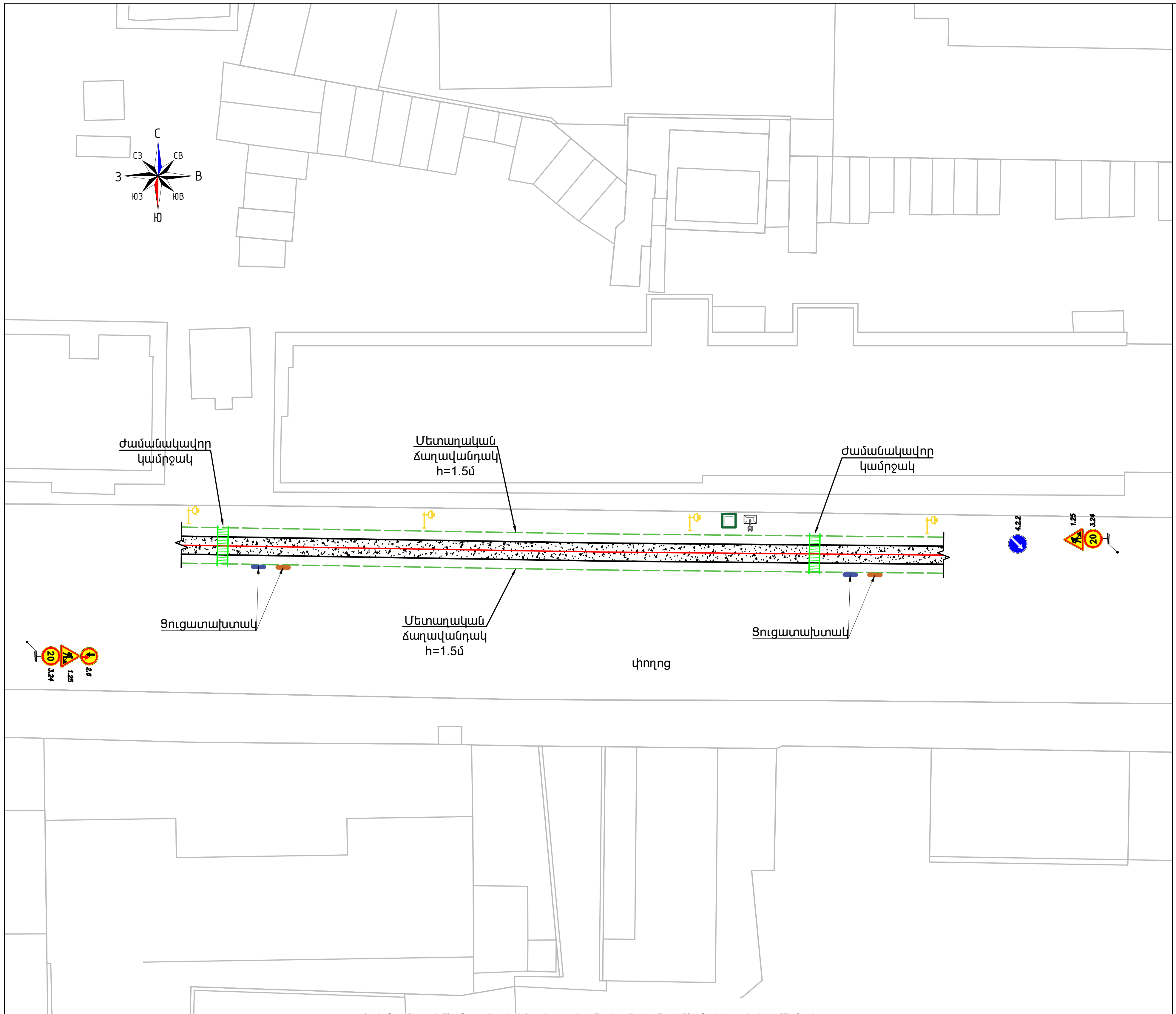

ՇՐՋԱԿԱ ՄԻՋԱՎԱՅՐԻ ՊԱՀՊԱՆՈՒԹՅԱՆ ՄԻՋՈՑԱՌՈՒՄՆԵՐ

Նախագծային լուծումների համապատասխանության համար պատասխանատվությունը կրում է այն շինարարական կազմակերպությունը, որը իրականացնում է այդ աշխատանքները: Աշխատանքների համար տրամադրված (ժամանակավոր օգտագործման համար) հողատարածքները շինարարությանավարտից հետո պետք է պարտադիր վերականգնվեն: Բոլոր անհրաժեշտ միջոցառումները կապված արտաքին միջավայրի պահպանության հետ, պետք է իրականացվեն Կապալառուի կողմից, համապատասխան կոմպետենտ մարմինների կողմից:Այդ միջոցառումները հետևյալն են`ժամանակավոր օգտագործվող հանրային և մասնավոր հողատարածքների վերականգնում; նախազգուշացնող միջոցները, որոնք կապված են աղտոտման կանխարգելումը; ծառերի և բույսերի պաշտպանություն; չօգտագործվող և օգտագործվող նյութերի ճիշտ բաշխում; շինհրապարակների անհրաժեշտ մաքրում և սարքավորում; սանիտարական միջոցառումներ; վնասակար ազդեցությունների նվազեցում:

Շինարարական աշխատանքների ավարտից հետո անհրաժեշտ է իրականացնել տարածքի վերականգնման և բարեկարգման աշխատանքներ: Կապալառուն պետք էկազմակերպի աշխատանքները այնպես, որ կանխվի ախտոտումը շինարարական աղբից, նավթամթերքից, քիմիական նյութերից:

Կապալառուն պարտավոր է ապահովել թափոնների և շինարարական աղբի հեռացում: Կապալառուն պարտավոր է նախատեսել շինարարական փոշուց օդի աղտոտման նվազեցման միջոցառումներ:

ՊԱՅՄԱՆԱԿԱՆ ՆՇԱՆՆԵՐ

- Նախագծվող կոյուղագիծ
- Գոյություն ունեցող կոյուղագիծ
- Քանդվող խրամուղի
- Ցուցատախտակ՝ պատվիրատու և կապալառու կազմակերպությունների և շինարարական աշխատանքների սկզբի և ավարտի տվյալներով
- Անվտանգության տեխնիկայի կանոնների լուսաբանման համար նախատեսված ցուցատախտակ
- Մետաղական ճաղավանդակ h=1.5մ
- Լուսատու սարքեր՝ գիշերային և մութ ժամերին անվտանգ երթևեկության և հետիոտնի տեղաշարժի համար
- Ժամանակավոր կամրջակ
- 1.25 4.2.1 Ճանապարհային նշաններ
- Ժամանակավոր աղբարկղ
- Բիոզուգարան

ԾԱՆՈԹՈՒԹՅՈՒՆ

Շինհրապարակը կազմակերպել տվյալ տարածքի փաստացի իրավիճակի հնարավորություններից ելնելով:

ՆԱԽԱՏԵՍՎՈՂ ՃԱՆԱՊԱՐՀԱՅԻՆ ՆՇԱՆՆԵՐԻ ՏԵՍՔԵՐ ԵՎ ԲԱՑԱՏՐՈՒԹՅՈՒՆ

1.25	«Ճանապարհային աշխատանքներ»
4.2.1 4.2.2	«Արգելքի շրջանցումը աջից». շրջանցումը թույլատրվում է միայն սլաքով ցույց տրված կողմից.
2.6	«Հանդիպակաց երթևեկության առավելություն». արգելվում է մուտք գործել ճանապարհի նեղ հատված, եթե դա կարող է դժվարացնել հանդիպակաց երթևեկությունը: Վարորդը պետք է ճանապարհը զիջի նեղ հատվածին հանդիպակաց կողմից մոտեցող տրանսպորտային միջոցներին.
20 3.24	«Առավելագույն արագության սահմանափակում». արգելվում է նշանի վրա նշվածից բարձր արագությամբ (կմ/ժ) երթևեկելը.

Փոփոխություն	Ամիս/ամսաթիվ	Դիտողություն		Հեղինակ	Ստուգեց
ԵՐԵՎԱՆ 2026թ.		Պատվիրատու - ԵՐԵՎԱՆԻ ՔԱՂԱՔԱՊԵՏԱՐԱՆ Պայմանագիր N ԵՔ-ԲՄԽԱՇՁԲ-26/3-2 Երևան քաղաքի վարչական շրջաններում ջրագծի և կոյուղագծերի վերակառուցման աշխատանքների նախագծանախահաշվային փաստաթղթերի կազմման խորհրդատվական աշխատանքներ			
ՆԳԻ	Վ.Ղազարյան	Մայիսի 9-ի փողոցի հh.11 և 11/1 հասցեներ		Աշխատանքային նախագիծ	
Նախագծեց	Ա.Միքայելյան				
Ստուգեց	Վ.Ղազարյան	Շին.աշխատանքների կազմակերպման տիպային սխեմա		Բաժին ՋԱՑ	
				Թերթ	Թերթեր
				6	7

№	ԱՇԽԱՏԱՆՔԻ ԱՆՎԱՆՈՒՄԸ	ԲՐԻԳԱԴԻ ՔԱՆԱԿԸ/ /ՕՐԵՐԸ	ԱՄԻՍՆԵՐԸ I	II	III
1	ՇԻՆ ՀՐԱՊԱՐԱԿԻ ՆԱԽԱՊԱՏՐԱՍՏՈՒՄ	1/5			
2	ԱՍՖԱԼՏԲԵՏՈՆԵ ԾԱԾԿՈՒՅԹԻ ԿՏՐՈՒՄ	1/10			
3	ՀՈՂԱՅԻՆ ԱՇԽԱՏԱՆՔՆԵՐԻ ԻՐԱԿԱՆԱՑՈՒՄ	1/20			
4	ԱՎԱԶԻ ՆԱԽԱՊԱՏՐԱՍՏԱԿԱՆ ՇԵՐՏԻ ԻՐԱԿԱՆԱՑՈՒՄ	1/20			
5	ԽՈՂՈՎԱԿԱՇԱՐԻ ՄՈՆՏԱԺՈՒՄ	1/20			
6	Ե/Բ ՀԱՎԱՔՈՎԻ ԿԼՈՐ ՀՈՐԵՐԻ ՄՈՆՏԱԺՈՒՄ	1/35			
7	ՀԱՄԱԿԱՐԳԻ ՓՈՐՁԱՐԿՈՒՄ	1/5			
8	ԱՎԱԶՈՎ ԵՏԼԻՑՔԻ ԻՐԱԿԱՆԱՑՈՒՄ,ՏՈՓԱՆՈՒՄ	1/15			
9	ԱՍՖԱԼՏԲԵՏՈՆԵ ԾԱԾԿՈՒՅԹԻ ԻՐԱԿԱՆԱՑՈՒՄ	1/20			
10	ՈՒՂԵԳԾԻ ԵՎ ԿԻՑ ՏԵՂԱՄԱՍԵՐԻ ՄԱՔՐՈՒՄ,ԲԱՐԵԿԱՐԳՈՒՄ	1/5			

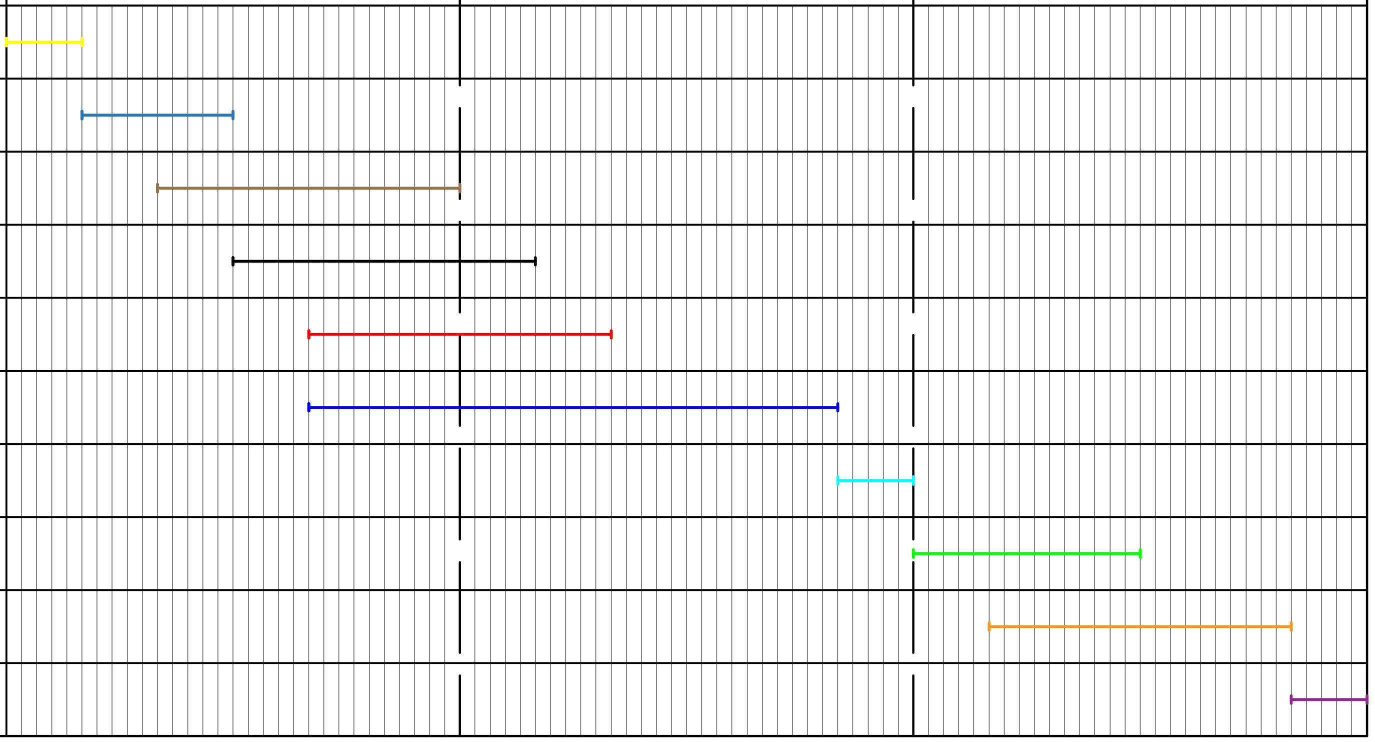

№	ԱՇԽԱՏԱՆՔԻ ԱՆՎԱՆՈՒՄԸ	ՄԵՔԵՆԱ ՄԵԽԱՆԻԶՄՆԵՐԻ ԵՎ ՍԱՐՔԱՎՈՐՈՒՄՆԵՐԻ ՏԵՍԱԿԸ՝ՄԵԿ ԲՐԻԳԱԴԻ ՀԱՄԱՐ	ՄԵՔԵՆԱ ՄԵԽԱՆԻԶՄՆԵՐԻ ԵՎ ՍԱՐՔ. ՔԱՆԱԿԸ՝՝ՄԵԿ ԲՐԻԳԱԴԻ ՀԱՄԱՐ	ՇԻՆՀՐԱՊԱՐԱԿՈՒՄ ՊԱՀԱՆՋՎՈՂ ԱՆՁՆԱԿԱԶՄԻ ՏԵՍԱԿԸ՝՝ՄԵԿ ԲՐԻԳԱԴԻ ՀԱՄԱՐ	ՇԻՆՀՐԱՊԱՐԱԿՈՒՄ ՊԱՀԱՆՋՎՈՂ ԱՆՁՆԱԿԱԶՄԻ ՏԵՍԱԿԸ՝՝ՄԵԿ ԲՐԻԳԱԴԻ ՀԱՄԱՐ
1	ՇԻՆ ՀՐԱՊԱՐԱԿԻ ՆԱԽԱՊԱՏՐԱՍՏՈՒՄ	ՆՇԱՀԱՐՄԱՆ,ՏԵՂԱԿԱՊՄԱՆ ԵՎ ՉԱՓԱԳՐԱԿԱՆ ԳՈՐԾԻՔՆԵՐ	1	ԻՆԺԵՆԵՐ-ՇԻՆԱՐԱՐ	1
2	ԱՍՖԱԼՏԲԵՏՈՆԵ ԾԱԾԿՈՒՅԹԻ ԿՏՐՈՒՄ	ՍՂՈՑ	1	ԲԱՆՎՈՐ	1
3	ՀՈՂԱՅԻՆ ԱՇԽԱՏԱՆՔՆԵՐԻ ԻՐԱԿԱՆԱՑՈՒՄ	ԷՔՍԿԱՎԱՏՈՐ ՀԱԿԱԴԱՐՁ ԵՎ ՈՒՂԻՂ ՇԵՐԵՓՈՎ	1	ԲԱՆՎՈՐ	3
4	ԱՎԱԶԻ ՆԱԽԱՊԱՏՐԱՍՏԱԿԱՆ ՇԵՐՏԻ ԻՐԱԿԱՆԱՑՈՒՄ	ԷՔՍԿԱՎԱՏՈՐ ՀԱԿԱԴԱՐՁ ԵՎ ՈՒՂԻՂ ՇԵՐԵՓՈՎ,ԲԵՌՆԱՏԱՐ ՄԵՔԵՆԱ	1	ԲԱՆՎՈՐ	3
5	ԽՈՂՈՎԱԿԱՇԱՐԻ ՄՈՆՏԱԺՈՒՄ	ԱՎՏՈԿՌՈՒՆԿ	1	ԽՈՂՈՎԱԿԱՇԱՐ ՄՈՆՏԱԺՈՂ ՄԱՍՆԱԳԵՏ	2
6	Ե/Բ ՀԱՎԱՔՈՎԻ ԿԼՈՐ ՀՈՐԵՐԻ ՄՈՆՏԱԺՈՒՄ	ԱՎՏՈԿՌՈՒՆԿ	1	ԲԵՏՈՆԱԳՈՐԾ	2
7	ՀԱՄԱԿԱՐԳԻ ՓՈՐՁԱՐԿՈՒՄ	ՋՐԱՏԱՐ ՄԵՔԵՆԱ	1	ԽՈՂՈՎԱԿԱՇԱՐ ՄՈՆՏԱԺՈՂ ՄԱՍՆԱԳԵՏ	1
8	ԱՎԱԶՈՎ ԵՏԼԻՑՔԻ ԻՐԱԿԱՆԱՑՈՒՄ,ՏՈՓԱՆՈՒՄ	ԷՔՍԿԱՎԱՏՈՐ ՀԱԿԱԴԱՐՁ ԵՎ ՈՒՂԻՂ ՇԵՐԵՓՈՎ,ԲԱՆՎՈՐ	1	ԲԱՆՎՈՐ	3
9	ԱՍՖԱԼՏԲԵՏՈՆԵ ԾԱԾԿՈՒՅԹԻ ԻՐԱԿԱՆԱՑՈՒՄ	ԳԼԴՈՆ	1	ԳԼԴՈՆԱՎԱՐ,ԲԱՆՎՈՐ	3
10	ՈՒՂԵԳԾԻ ԵՎ ԿԻՑ ՏԵՂԱՄԱՍԵՐԻ ՄԱՔՐՈՒՄ,ԲԱՐԵԿԱՐԳՈՒՄ	ՋՐՑԱՆ ՄԵՔԵՆԱ ԵՎ ՁԵՌՔԻ ՄԱՔՐՄԱՆ ԳՈՐԾԻՔՆԵՐ	1	ԲԱՆՎՈՐ	3

Փոփոխություն	Ամիս/ամսաթիվ	Դիտողություն	Հեղինակ	Ստուգեց
ԵՐԵՎԱՆ 2026թ.		Պատվիրատու - ԵՐԵՎԱՆԻ ՔԱՂԱՔԱՊԵՏԱՐԱՆ Պայմանագիր N ԵՔ-ԲՄԽԱՇՁԲ-26/3-2 Երևան քաղաքի վարչական շրջաններում ջրագծի և կոյուղագծերի վերակառուցման աշխատանքների նախագծանախահաշվային փաստաթղթերի կազմման խորհրդատվական աշխատանքներ		
ՆԳԻ	Վ.Ղազարյան	Մայիսի 9-ի փողոցի հհ.11 և 11/1 հասցեներ	Աշխատանքային նախագիծ	
Նախագծեց	Ա.Միքայելյան			
Ստուգեց	Վ.Ղազարյան	Շին.աշխատանքների կատարման ժամանակացույց	Բաժին ՋԱՑ	
			Թերթ	Թերթեր
			7	7